# VFF 125W
VENKOVNÍ SVÍTIDLO

NEWLED

# NL-VFF-488x385-125W-xx-z

## CHARAKTERISTIKA VÝROBKU

| | |
|---|---|
| Model-typ | NL-VFF-488x385-125W-xx-z |
| Napájecí napětí | 105 V - 305 V |
| Napájecí zdroj | Meanwell, Inventronics |
| Celkový příkon svítidla | 125 W |
| Max. počet na jistič 16A (C) | 8 svítidel |
| Frekvence | 50–60 Hz |
| Účiník (PF) | 0,95 |
| Typ diod | Alder AS-5258WxA2-C2C210-0303 |
| Počet LED | 60 ks |
| Úhel vyzařování | 120°, 90°, 60°, T2, T3 |
| PCB materiál | hliník |
| Rozměry | 488mm x 385mm x 93mm |
| Hmotnost | 6,7 kg |
| Krytí | IP65 |
| Teplota okolí (ta) | -20° C – +45° C |
| Životnost LED (L80) | min. 80 000 h |
| Index podání barev | Ra>80 |
| Tolerance barev | 3 SDCM |
| Barva svítidla | šedá |

VYROBENO V ČR

| | | | | |
|---|---|---|---|---|
| 120° | 90° | 60° | T2 | T3 |
| IP65 | DALI | 1-10V | NOUZOVÝ MODUL | CE |

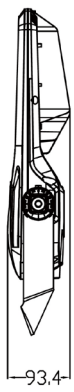


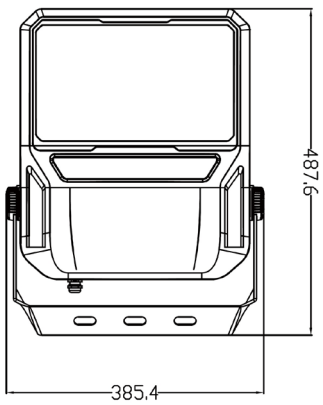


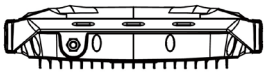

**NEWLED s.r.o.**, Dolní 7, CZ-76362 Tlumačov
tel +420 775 745 574 | www.newled.cz | newled@newled.cz

Chyby tisku a změny specifikace výrobků vyhrazeny.
Hodnoty se uvádějí +/- 10% při teplotě 25°C. #20240216

# VFF 125W
VENKOVNÍ SVÍTIDLO

## POUŽITÍ A PŘEDNOSTI SVÍTIDLA

Svítidlo VFF je určeno především pro osvětlení dvorů, náměstí, sportovišť, nakládacích zón a parkovacích ploch. Může sloužit pro nasvícení historických památek a budov, ale i pro obecné osvětlení v průmyslovém interiéru.

K dispozici jsou různé úhly vyzařování. Například při použití jedné z asymetrických optik lze směrovat úhel vyzařování dopředu, takže požadovaný prostor lze osvětlit z fasádní stěny nebo sloupu.

Robustní hliníkové tělo zajišťuje dokonalý odvod tepla a zároveň tvoří nosnou konstrukci s vysokou pevností. Je vybaveno ventilační průchodkou pro vyrovnávání tlaku.

Hliníkový LED modul NEWLED lépe odvádí teplo do hliníkového chladiče. Nižší teplota diod zaručuje jejich delší životnost. Krytí IP65 je vhodné jak pro vnitřní, tak venkovní použití.

Série svítidel VFF je k dispozici i ve verzích DALI a 1-10V, což umožňuje různé způsoby řízení, použití moderních funkcí a dodatečné snížení energetické náročnosti světelné soustavy. Svítidla lze vybavit nouzovým modulem.

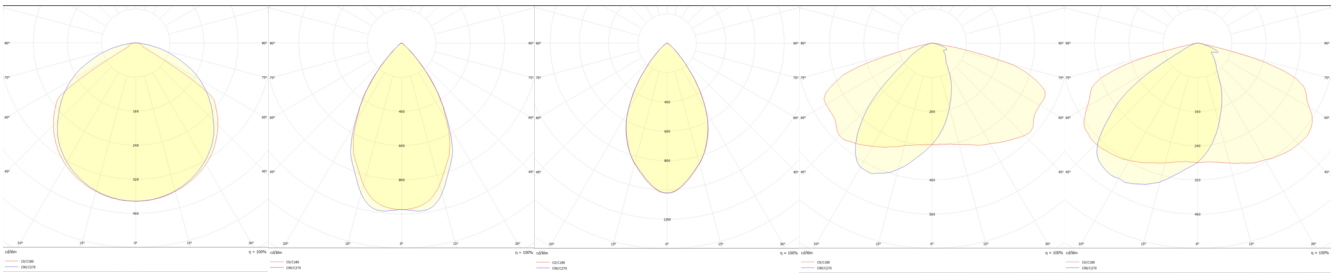

**120°** **90°** **60°** **T2** **T3**

*Díky usměrňování světelného toku pomocí čoček je svítidlo ideální pro instalaci do různých výšek a situací.*

*Svítidlo je vybaveno ventilační průchodkou pro vyrovnávání tlaku.*

*Robustní hliníkové tělo zajišťuje dokonalý odvod tepla a zároveň tvoří nosnou konstrukci s vysokou pevností.*

**NEWLED s.r.o.**, Dolní 7, CZ-76362 Tlumačov
tel +420 775 745 574 | www.newled.cz | newled@newled.cz

Chyby tisku a změny specifikace výrobků vyhrazeny.
Hodnoty se uvádějí +/- 10% při teplotě 25°C. #20240216

# VFF 125W
VENKOVNÍ SVÍTIDLO

NEWLED

## BAREVNÁ TEPLOTA A SVĚTELNÝ TOK

| Obj. č. | Kód výrobku | Optika | Název teploty | Teplota barvy | Světelný tok svítidla |
|---|---|---|---|---|---|
| 54821-65 | NL-VFF-488x385-125W-WC-c | 120° | studená bílá | 5 000 K | 18 190 lm |
| 54821-50 | NL-VFF-488x385-125W-WD-c | 120° | denní bílá | 4 000 K | 19 150 lm |
| 54821-40 | NL-VFF-488x385-125W-WN-c | 120° | normální bílá | 4 000 K | 19 150 lm |
| 54821-30 | NL-VFF-488x385-125W-WW-c | 120° | teplá bílá | 3 000 K | 17 620 lm |
| 54821-27 | NL-VFF-488x385-125W-WS-c | 120° | ultra teplá bílá | 2 700 K | 16 210 lm |
| 54822-65 | NL-VFF-488x385-125W-WC-90 | 90° | studená bílá | 6 500 K | 17 430 lm |
| 54822-50 | NL-VFF-488x385-125W-WD-90 | 90° | denní bílá | 5 000 K | 18 350 lm |
| 54822-40 | NL-VFF-488x385-125W-WN-90 | 90° | normální bílá | 4 000 K | 18 350 lm |
| 54822-30 | NL-VFF-488x385-125W-WW-90 | 90° | teplá bílá | 3 000 K | 16 880 lm |
| 54822-27 | NL-VFF-488x385-125W-WS-90 | 90° | ultra teplá bílá | 2 700 K | 15 530 lm |
| 54823-65 | NL-VFF-488x385-125W-WC-60 | 60° | studená bílá | 6 500 K | 17 430 lm |
| 54823-50 | NL-VFF-488x385-125W-WD-60 | 60° | denní bílá | 5 000 K | 18 350 lm |
| 54823-40 | NL-VFF-488x385-125W-WN-60 | 60° | normální bílá | 4 000 K | 18 350 lm |
| 54823-30 | NL-VFF-488x385-125W-WW-60 | 60° | teplá bílá | 3 000 K | 16 880 lm |
| 54823-27 | NL-VFF-488x385-125W-WS-60 | 60° | ultra teplá bílá | 2 700 K | 15 530 lm |
| 54824-65 | NL-VFF-488x385-125W-WC-T2 | T2 | studená bílá | 6 500 K | 17 240 lm |
| 54824-50 | NL-VFF-488x385-125W-WD-T2 | T2 | denní bílá | 5 000 K | 18 150 lm |
| 54824-40 | NL-VFF-488x385-125W-WN-T2 | T2 | normální bílá | 4 000 K | 18 150 lm |
| 54824-30 | NL-VFF-488x385-125W-WW-T2 | T2 | teplá bílá | 3 000 K | 16 700 lm |
| 54824-27 | NL-VFF-488x385-125W-WS-T2 | T2 | ultra teplá bílá | 2 700 K | 15 360 lm |
| 54825-65 | NL-VFF-488x385-125W-WC-T3 | T3 | studená bílá | 6 500 K | 17 240 lm |
| 54825-50 | NL-VFF-488x385-125W-WD-T3 | T3 | denní bílá | 5 000 K | 18 150 lm |
| 54825-40 | NL-VFF-488x385-125W-WN-T3 | T3 | normální bílá | 4 000 K | 18 150 lm |
| 54825-30 | NL-VFF-488x385-125W-WW-T3 | T3 | teplá bílá | 3 000 K | 16 700 lm |
| 54825-27 | NL-VFF-488x385-125W-WS-T3 | T3 | ultra teplá bílá | 2 700 K | 15 360 lm |

Kód výrobku varianty: -D ... DALI, -V ... 1-10V, -N ... nouzový modul

Tento výrobek obsahuje světelný zdroj s třídou energetické účinnosti C.

**NEWLED s.r.o.**, Dolní 7, CZ-76362 Tlumačov
tel +420 775 745 574 | www.newled.cz | newled@newled.cz

Chyby tisku a změny specifikace výrobků vyhrazeny.
Hodnoty se uvádějí +/- 10% při teplotě 25°C. #20240216